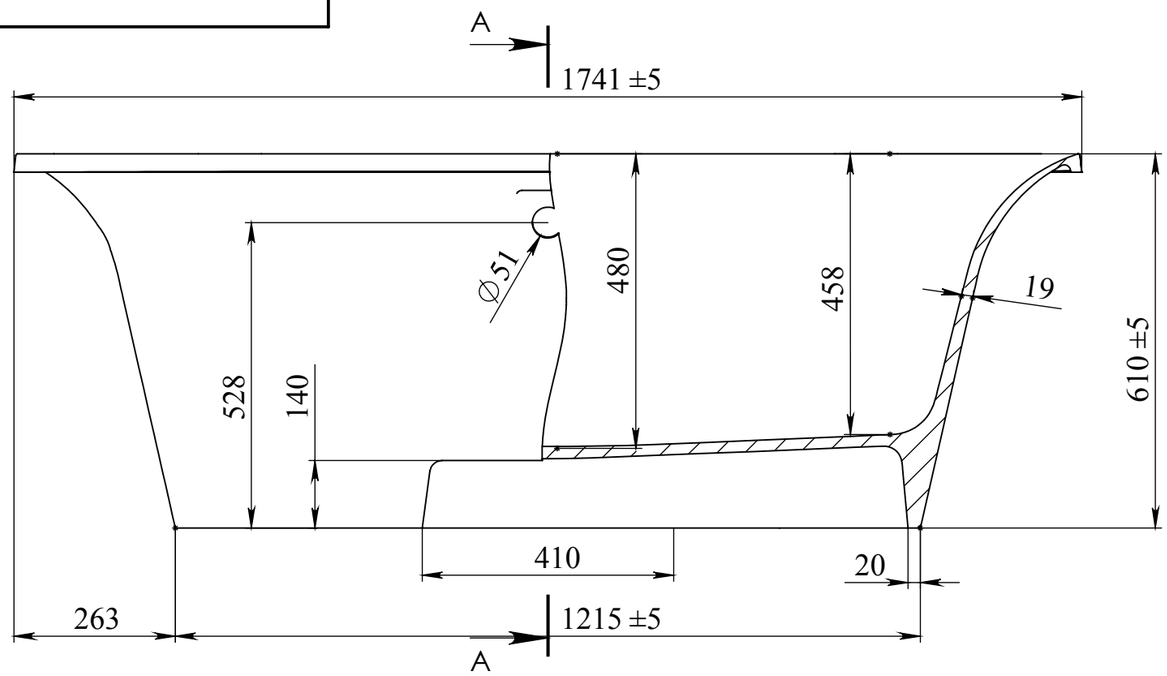

СЕЧЕНИЕ А-А
МАСШТАБ 1 : 10

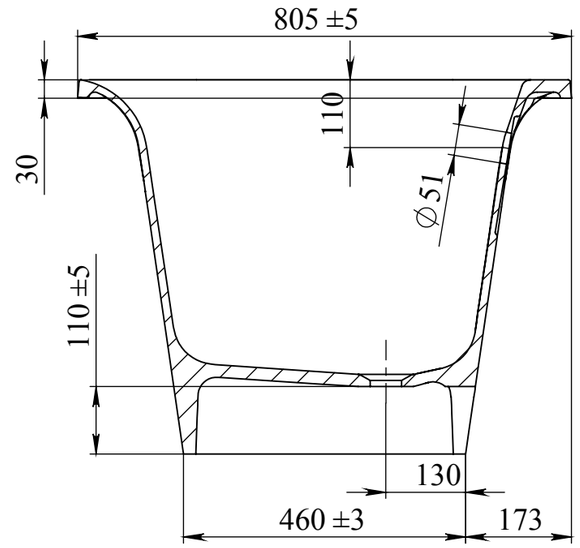

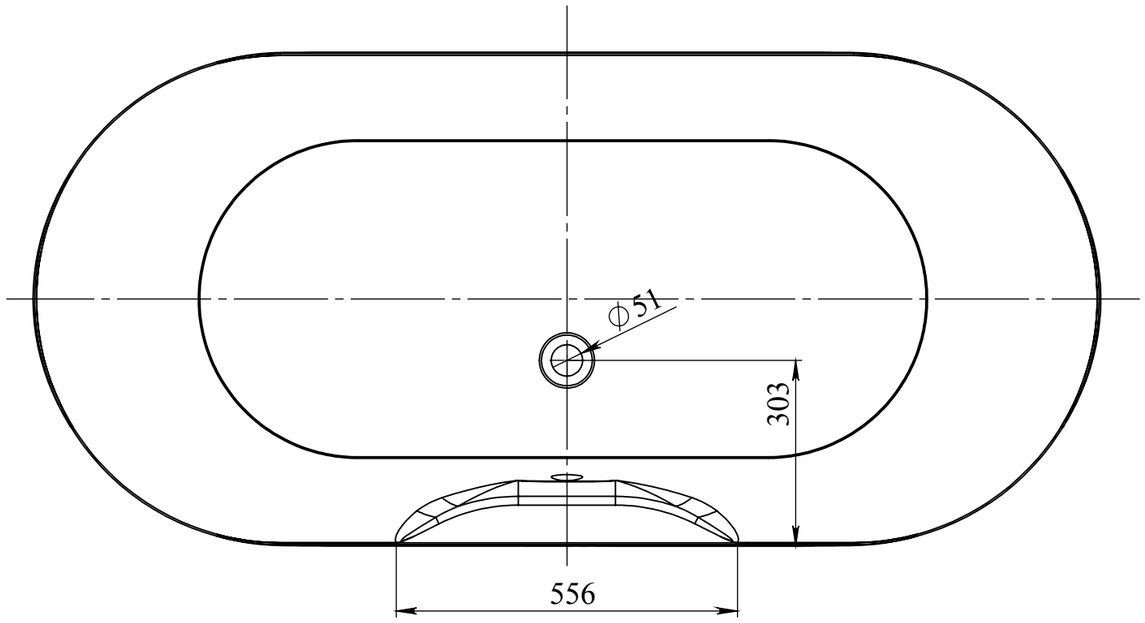

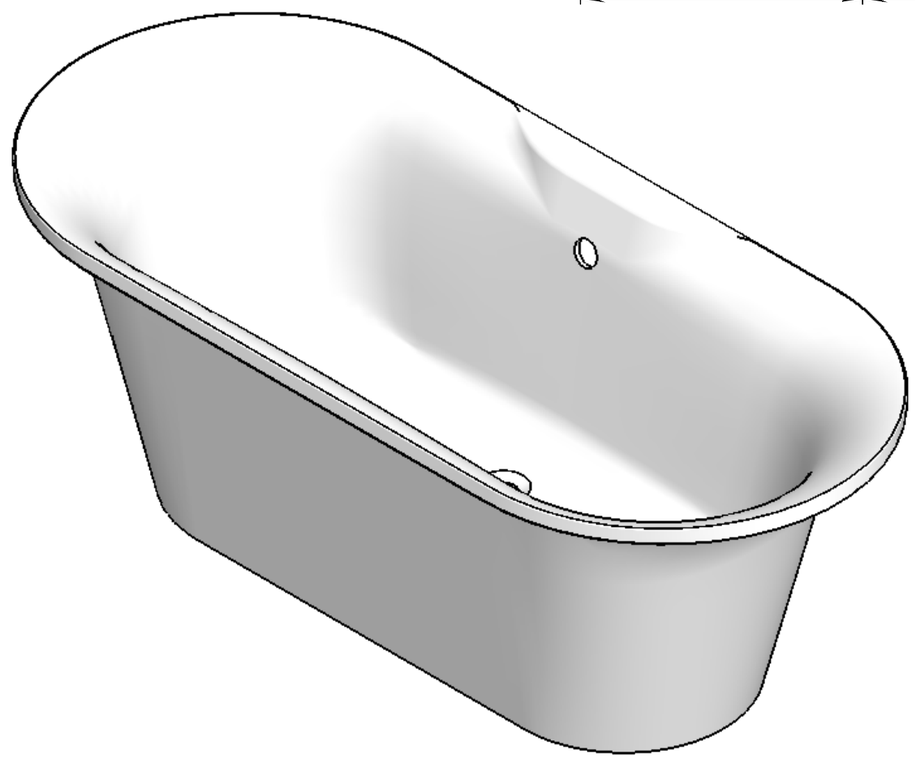

Объем воды	204 л.
Масса ванны	120 кг.

А3						Ванна Монако	
Разраб.							
Пров.							
Т. контр							Лист Масса:
Н. контр							
Утв.							